Su manual para la prevención de incendios en el hogar

La Comisión para la Seguridad de Productos
para los Consumidores de los Estados Unidos
Washington D.C. 20207

Contenido

La Comisión

Introducción 1

El origen de los incendios

La calefacción suplementaria para el hogar 1
El equipo de cocina 4
Los encendedores y los fósforos 4

Los materiales inflamables

Los muebles tapizados 5
Los colchones y la ropa de cama 6
La ropa 6
Los líquidos inflamables 7

Aviso temprano y escape

Los detectores de humo 8
El plan de escape 9

Esta publicación es de dominio público y se puede fotocopiar, ya sea en su totalidad o en parte, sin necesidad de tener permiso previo Les animamos a que reproduzcan o impriman, y diseminen esta información

La Comisión

Este folleto titulado Su Manual para la prevención de incendios en el hogar lo desarrolló La Comisión para la Seguridad de Productos para los Consumidores de los Estados Unidos, conocido en inglés como la "U S Consumer Product Safety Commission" (CPSC por sus siglas en inglés) La CPSC es una agencia reguladora independiente del gobierno federal

La Comisión tiene cuatro misiones establecidas por ley

- Proteger al público contra el riesgo de daños irrazonables ocasionados por los productos de consumo,
- Ayudar a los consumidores a evaluar la seguridad relativa de los productos de consumo,
- Desarrollar reglas de seguridad uniformes para los productos de consumo y minimizar las ordenanzas incompatibles a nivel local y estatal, y
- Promover el estudio y la investigación de las causas y la prevención de muertes, heridas y enfermedades ocasionadas por los productos

La Comisión tiene jurisdicción sobre más de 15 000 productos de consumo que se usan en el hogar, la escuela y en lugares públicos Entre los productos que no están sujetos a la autoridad de La Comisión se encuentran los comestibles, las medicinas, los automóviles, los productos derivados del tabaco y las armas de fuego La Comisión formula cinco leyes de seguridad Estas son el Acta de la Seguridad de los Productos para los Consumidores, el Acta Federal de Substancias Peligrosas, el Acta de Telas Inflamables, el Acta de Envolturas para la Prevención del Envenenamiento, y el Acta de Refrigeración

La CPSC inició sus operaciones el 14 de mayo de 1973 La Comisión está encabezada por tres Comisionados seleccionados por el Presidente de los Estados Unidos, con el asesoramiento y la aprobación del Senado

El 29 de octubre del 1973 La Comisión estableció una línea telefónica de emergencia gratis El propósito de esta línea telefónica es para que se le haga más fácil al consumidor informarse sobre los productos potencialmente peligrosos o heridas ocasionadas por algún producto A través de esta línea también se puede obtener información acerca de los productos retirados del mercado La línea telefónica opera los siete días de la semana, las 24 horas del día Usted puede comunicarse con esta línea desde cualquier punto en los Estados Unidos continentales llamando al 1-800-638-2772 Un sistema para las personas que sufren de problemas de audición esta disponible, e incluye a Alaska y Hawaii, a través del número especial 1-800-638-8270 En el estado de Maryland se debe llamar al 1-800-492-8104 Para ordenar publicaciones escriba a Office of Information and Public Affairs, Washington, D C 20207

Introducción

Los Estados Unidos tiene una de las más altas tasas mundiales de mortalidad y heridas ocasionadas por los incendios Los incendios, principalmente las llamas y el humo, ocupan el segundo lugar entre las causas de muertes por accidentes en el hogar

Más de 4 000 personas mueren cada año debido a incendios ocurridos en el hogar Cada año ocurren más de medio millón de incendios en hogares, lo suficientemente peligrosos para llamar a los bomberos Más del 90 porciento de las muertes y heridas causadas por los incendios en los hogares ocurren en casas dónde viven una ó dos familias, o en apartamentos Cada año las pérdidas a la propiedad causadas por estos incendios sobrepasan a 4 mil millones de dólares y los daños emocionales por largo tiempo que sufren las víctimas y sus familiares son incalculables

La Comisión para la Seguridad de Productos para los Consumidores de los Estados Unidos inspecciona cuidadosamente los productos principales para los consumidores que están asociados con incendios, tales como las calefacciones residenciales, muebles tapizados, ropa de cama, encendedores, fósforos y ropa La Comisión está participando en un estudio, autorizado especialmente por el Congreso de los Estados Unidos, que investiga los incendios causados por cigarrillos, los cuales causan más muertes que cualquiera de los otros tipos de incendios La Comisión continúa sus esfuerzos de promover el uso masivo de detectores de humo Gracias a los esfuerzos de los ciudadanos preocupados por este problema, el número de incendios residenciales ha disminuido alrededor de un 30 porciento desde el año 1980

La CPSA está cumpliendo su papel para asegurar que los productos se hagan más resistentes al fuego Reconocemos que un público alerta e informado puede hacer mucho más para reducir las trágicas muertes causadas por los incendios Muchas de las heridas asociadas con productos inflamables son causadas por peligros pasados por alto Los expertos en incendios opinan que la clave para que ocurran menos incendios es aumentando el conocimiento sobre cómo se pueden evitar los accidentes Si estos peligros se identifican y se toman precauciones fáciles, muchos incendios y heridas, causadas por los incendios, se pueden prevenir

Le recomendamos que use este manual como una guía de seguridad para identificar los problemas potenciales de las causas de incendios que puede tener en su hogar Seguir estos consejos sería su primer paso en reducir el riesgo de un incendio Marque Sí o No para responder cada una de las preguntas Si usted responde No a cualquier pregunta, debe corregir el peligro potencial para así evitar el riesgo de heridas o muerte

¿Cuán segura está su casa contra un incendio?

¡La seguridad está en el producto. No es un accidente!

El origen de los incendios

La calefacción suplementaria para el hogar

El uso de calentadores residenciales suplementarios, tales como las estufas de maderas o de carbón, calentadores de querosén, y calentadores de gas y eléctricos, ha disminuido A la vez el número de incendios residenciales ha disminuido

A pesar que ha habido una reducción en el número de incendios asociados con calentadores suplementales, cabe recalcar que por lo menos 120 000 incendios anuales todavía ocurren debido al uso de estos calentadores Esta cifra representa un 22 porciento de todos los incendios residenciales Estos incendios ocasionan la muerte de más de 600 personas Cada año miles de personas padecen quemaduras y cientos reciben los venenos del monóxido de carbono

Las estufas para madera

Usted debería poder responder "sí" a las siguientes expresiones sobre la seguridad

	Sí	No
1 La estufa para madera o la chimenea ha sido instalada de acuerdo a los códigos locales de construcción y se han seguido las instrucciones del fabricante	___	___
2 La chimenea y el tubo de escape se inspeccionan frecuentemente durante la temporada de frío para revisar los depósitos de la creosota La creosota se limpia cuando es necesario	___	___
3 La estufa esta situada sobre una plataforma a prueba de fuego o sobre un protector de pisos que esté inscrito o que tenga un código específico	___	___
4 Los materiales que se queman fácilmente, como las cortinas, sillas, madera para quemar, etc , están situadas por lo menos a tres pies de distancia de la estufa	___	___
5 Solamente se usa el combustible adecuado en la estufa	___	___
6 Se utiliza un recipiente de metal, con una tapa que cierra firmemente, para desechar las cenizas	___	___

Recomendaciones

- No utilice estufas que queman madera, ni chimeneas, a menos que estén instaladas adecuadamente y cumplan con los códigos de construcción
- Siga las instrucciones de la etiqueta de la estufa, donde se recomienda que ésta se debe inspeccionar dos veces por mes Haga inspeccionar y limpiar la chimenea por un profesional especializado en limpieza de chimeneas La creosota es un residuo que produce la madera cuando quema y no se puede evitar La creosota se acumula en el caño de la chimenea y puede ocasionar un fuego en la chimenea Evite los fuegos humeantes y las llamas para reducir la acumulación de la creosota
- Utilice un protector de pisos que esté inscrito o que tenga un código específico Este protector debería extenderse 18 pulgadas alrededor de la estufa Esto reducirá la posibilidad que el piso se prenda fuego
- Siga las instrucciones de la etiqueta de la estufa con respecto a la localización en relación a las paredes que puedan prenderse fuego
- Nunca queme basura en una estufa porque esto podría sobrecalentar la estufa Nunca use gasolina u otros combustibles líquidos para encender la estufa La gasolina prenderá fuego y explotará Use carbón solamente si así lo recomienda el fabricante de la estufa

Los calentadores de querosén

Usted debería poder responder "sí" a las siguientes expresiones sobre la seguridad

	Sí	No
1 Se utiliza solamente querosén 1-K Este querosén se compra en un establecimiento que certifica que el producto es querosén 1-K	___	___
2 El calentador está situado fuera de las áreas de tráfico, tales como las puertas y pasillos	___	___
3 El querosén se guarda en las afueras de la casa y fuera del alcance de los niños Este querosén se mantiene en un recipiente firmemente sellado, preferiblemente en un recipiente plástico color azul o de metal, con una etiqueta que diga "kerosene"	___	___
4 No hace ningún intento de mover el calentador si éste está en llamaradas (las llamas están afuera del calentador) Se llama a los bomberos inmediatamente	___	___
5 El calentador se utiliza en las habitaciones bien ventiladas	___	___
6 El calentador se apaga antes de acostarse y nunca se deja encendido mientras usted no está presente	___	___
7 El calentador se coloca por lo menos a tres pies de distancia de algo que puede encenderse, tales como la ropa, muebles, cortinas, etc	___	___

Recomendaciones:

- Verifique con el jefe de bomberos de su área los códigos y ordenanzas locales y estatales acerca del uso de calentadores de querosén
- NUNCA USE GASOLINA Hasta la más pequeña cantidad de gasolina mezclada con querosén aumenta el riesgo de un fuego
- Asegúrese que los recipientes estén debidamente rotulados Esto evita que se confunda la gasolina por el querosén
- Utilice el querosén 1-K porque otra clase que no sea 1-K contiene mucho más azufre, lo cual va a aumentar el escape de dióxido de azufre El estar expuesto al dióxido de carbono le podría ocasionar problemas de salud Si usted compra querosén en una estación de gasolina, asegúrese que usted o la persona que lo atiende usa la bomba del querosén y no la bomba de la gasolina
- Nunca llene el calentador mientras esté funcionando Siempre llene el calentador afuera para prevenir cualquier derrame en el piso o en la alfombra, lo cual podría terminar más tarde en un incendio
- Mantenga el cuarto donde está funcionando el calentador ventilado Por ejemplo, mantenga las puertas abiertas o la ventana entreabierta Esto prevendrá el problema de contaminación del aire dentro de la casa y reducirá los problemas de salud Los calentadores de querosén por lo general no tienen una abertura para la ventilación
- Mantenga los líquidos inflamables y las telas lejos del fuego
- Nunca trate de mover un calentador o de apagar las llamas con una alfombra o colcha si hay una llamarada Active el latiguillo de apagar el equipo manualmente y llame a los bomberos Si mueve el calentador, esto puede aumentar el tamaño de las llamas y ocasionar derrames, causando lesiones a su persona

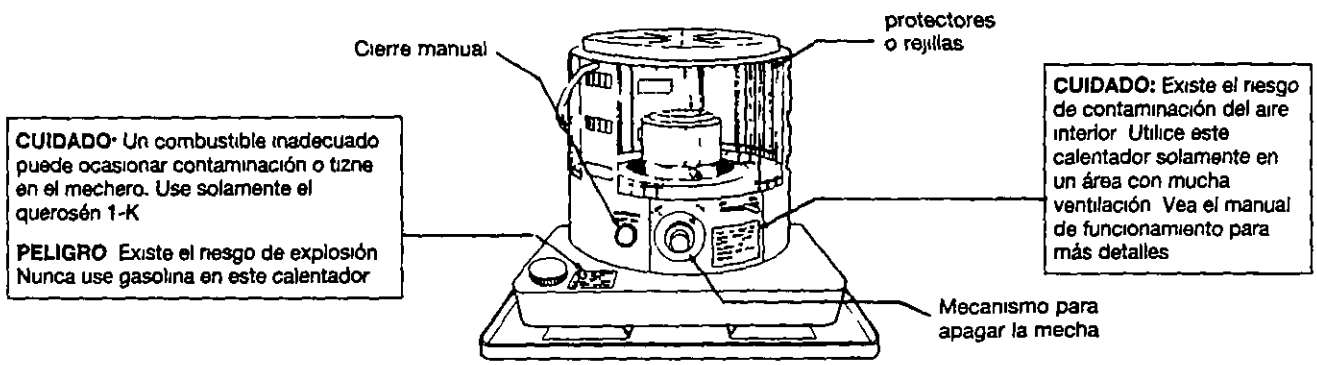

El calentador unitario a gas

Usted debería poder responder "sí" a las siguientes expresiones sobre la seguridad

	Sí	No
1 Solamente calentadores con ventilación se deben instalar o usar en los dormitorios	—	—
2 Los calentadores con ventilación botan el aire contaminado debidamente hacia el exterior de la casa	—	—
3 El calentador a gas sin ventilación para una habitación tiene una etiqueta que indica el peligro y las instrucciones a seguir	—	—
4 El calentador a gas sin ventilación para una habitación tiene una etiqueta la cual indica que tiene un "piloto de seguridad" que apaga el gas si no hay suficiente ventilación	—	—
5 El calentador con ventilación tiene una etiqueta que indica que está equipado con un interruptor de seguridad de ventilación	—	—
6 Si el calentador usa gas licuado de petróleo, el recipiente está situado afuera de la casa	—	—
7 Se siguen las instrucciones del fabricante para encender el piloto	—	—
8 Si se necesita encender el piloto, se encienden los fósforos antes de abrir el gas	—	—
9 Los materiales inflamables y los líquidos se mantienen alejados de los enseres de calefacción a gas	—	—

Recomendaciones:

- Siga las instrucciones del fabricante acerca de dónde y cómo se deben usar los calentadores unitarios a gas Los calentadores sin ventilación no se deben usar en áreas cerradas pequeñas, como por ejemplo, en los dormitorios, debido a la posibilidad de envenenamiento con monóxido de carbono

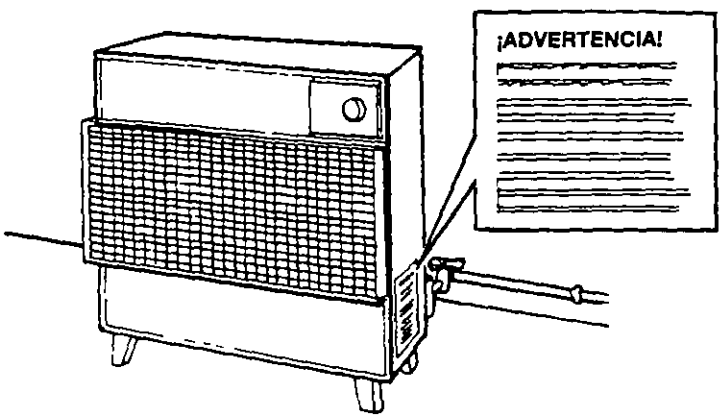

- No use calentador a propano, el cual tiene un cilindro de gas guardado en el interior del calentador Su uso está prohibido en la mayoría de los estados y otros lugares de los Estados Unidos
- Siga las instrucciones del fabricante para encender el piloto Los vapores del gas pueden acumularse y encenderse explosivamente, quemando sus manos o su cara
- Encienda los fósforos, si es necesario encender el piloto, antes de abrir el gas Esto evita que se acumule el gas
- No use calentadores diseñados para la ventilación, sin ventilación Esto permitirá que los combustibles, inclusive el monóxido de carbono, lleguen a niveles peligrosos causando enfermedad o muerte

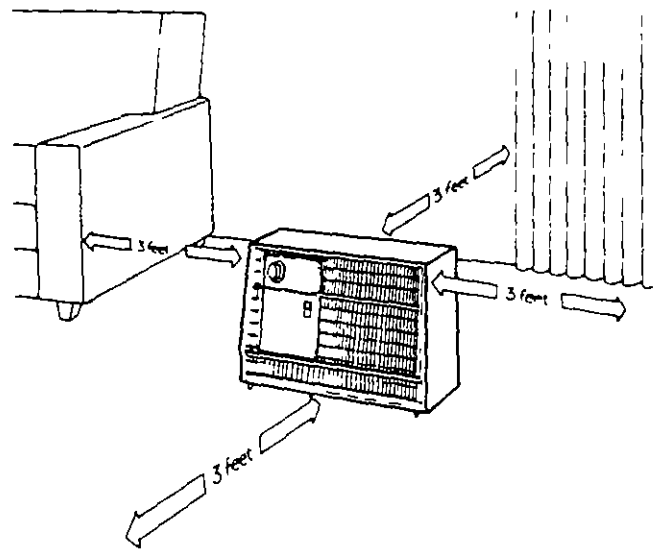

Los calentadores eléctricos portátiles

La Comisión calcula que la mitad de las muertes y un tercio de las heridas que ocasionan los calentadores eléctricos ocurren por las noches, cuando la familia está durmiendo y el calentador está desatendido A la Comisión también le preocupa el uso de los cables de extensión, los cuales pueden ser muy pequeños para suministrar la cantidad de corriente que necesita comúnmente el calentador eléctrico portátil

Usted debería poder responder "sí" a las siguientes expresiones sobre la seguridad

	Sí	No
1 Cuando el calentador está prendido, éste se encuentra por lo menos a tres pies de distancia de muebles tapizados, cortinas, ropa de cama y otros materiales inflamables	—	—
2 El cable de extensión (si se usa) indica #14 ó #12 American Wire Gauge (AWG)	—	—
3 El calentador debe estar en el piso	—	—
4 El calentador está apagado cuando los miembros de la familia no están en la casa o cuando están durmiendo	—	—

Recomendaciones:

- El calentador prendido debe estar lejos de materiales inflamables No coloque los calentadores cerca de las toallas u otros objetos que puedan caerle encima y provocar un incendio
- Evite el uso de cables de extensión Si es absolutamente necesario usar un cable de extensión con su calentador eléctrico, asegúrese que la energía del cable es por lo menos tan alta como la del calentador Mantenga el cable estirado No permita que el cable esté debajo de las alfombras No coloque nada encima del cable
- Nunca coloque los calentadores encima de los gabinetes, mesas, muebles o algo parecido Nunca use los calentadores para secar ropa o zapatos

El equipo de cocina

Se calcula que los equipos de cocina están vinculados a más de 100 000 incendios por año, casi 400 muertes, y 5 000 heridas El equipo para cocinar a gas es la causa de alrededor de 30 000 incendios El equipo para cocinar eléctrico origina 55 000 incendios

Usted debería poder responder "sí" a las siguientes medidas de seguridad

	Sí	No
1 El área de almacenaje encima de la estufa (cocina) de cocinar no contiene artículos inflamables	___	___
2 Mangas cortas o mangas ajustadas, y camisas, batas y vestidos apretados se usan cuando se está cocinando	___	___
3 Artículos que puedan atraer a los niños, como las galletitas y caramelos, se mantienen es áreas alejadas de la estufa y sus alrededores	___	___
4 La estufa no se deja desatendida cuando se está cocinando, especialmente cuando la hornilla está en la temperatura más alta	___	___

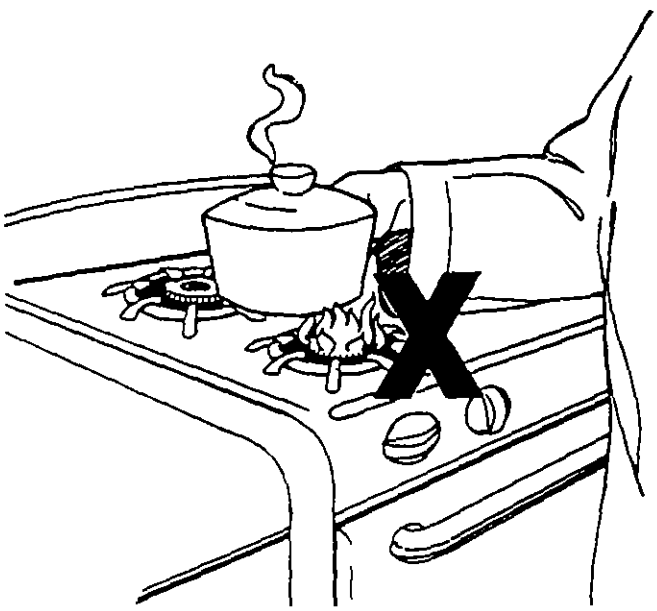

Recomendaciones:

- Nunca coloque o guarde agarraderas de ollas, utensilios plásticos, toallas u otros artículos que no sean de cocinar en o cerca de la estufa porque estos artículos pueden prenderse fuego
- Súbase o sujétase las mangas largas sueltas con alfileres o tiras elásticas mientras cocina No trate de alcanzar algo por encima de la estufa mientras esté cocinando Las mangas largas pueden prenderse fuego más fácilmente que las mangas cortas Las mangas largas sueltas también pueden enredarse con los mangos de las ollas o sartenes Esto puede hacer virar las ollas o los sartenes y producir quemaduras

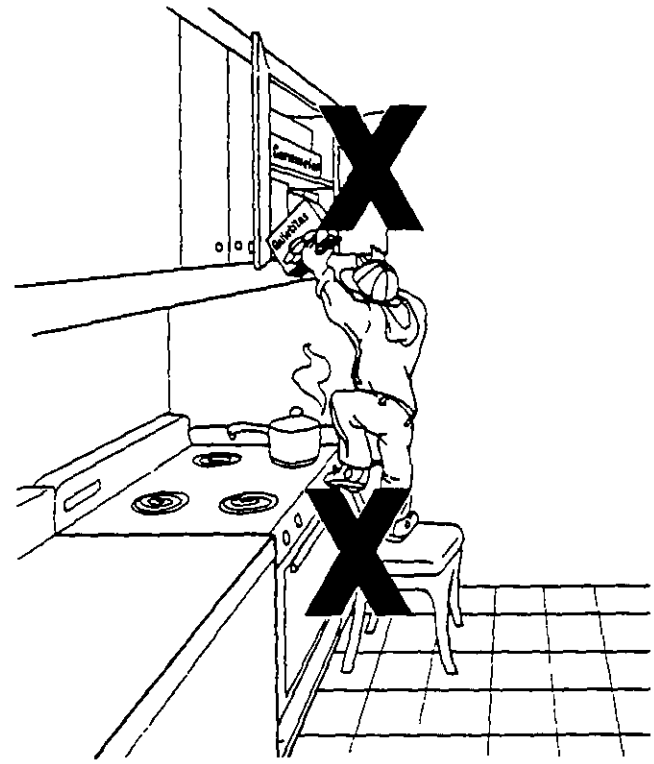

- No coloque los caramelos ni las galletitas en los gabinetes encima de la estufa de cocina Esto disminuirá el deseo de los niños de subirse en el equipo de cocina, reduciendo así la posibilidad de que su ropa se prenda fuego
- Vigile constantemente cualquier alimento que esté cocinando a un nivel más alto del de "mantener caliente"

Los encendedores y los fósforos

Cada año mas de 200 muertes son asociadas con incendios que se produjeron por encendedores de cigarrillos Alrededor de dos terceras partes de esos incendios son causados por niños jugando con los encendedores La mayoría de estas víctimas son menores de cinco años

Usted debería poder responder "sí" a las siguientes expresiones de seguridad

	Sí	No
1 Los encendedores de cigarrillos y los fósforos se mantienen fuera del alcance de los niños	___	___
2 Los encendedores de cigarrillos nunca se usan para entretener a los niños	___	___

Peligro- Los niños y los encendedores

Mantenga los encendedores de cigarrillos lejos de los niños

Recomendaciones:

- Mantenga los encendedores y los fósforos fuera de la vista y del alcance de los niños Los niños, hasta los de dos años, son capaces de encender fósforos y encendedores de cigarrillos
- Nunca anime o permita que un niño juegue con un encendedor o que piense que es un juguete No lo use como una forma de entretenimiento para un niño Después que se despierta su curiosidad, los niños pueden buscar los encendedores y tratar de encenderlos
- Siempre asegúrese de que los cigarrillos estén apagados antes de tirar las colillas de un cenicero Las colillas que todavía están encendidas pueden provocar fuego en la basura

Los materiales inflamables

Su hogar está lleno de materiales y productos que se quemarían si se prenden fuego Los muebles tapizados, la ropa, telas de cortinas y líquidos tales como la gasolina y solventes volátiles están relacionados con muchas lesiones causadas por fuego cada año La mayoría de estos incendios se pueden prevenir

Los muebles tapizados

En el año 1989 ocurrieron 18 600 incendios residenciales relacionados con muebles tapizados Cerca de 900 personas perdieron la vida Cerca de la mitad del esos incendios los causaron materiales relacionados con el cigarrillo Los incendios ocasionados por cigarrillos en muebles tapizados ocasionaron pérdidas a la propiedad que ascendieron a más de $100 millones

Usted debería poder responder "sí" a las siguientes expresiones sobre la seguridad

	Sí	No
1 Las telas de los tapizados para muebles, hechas de vinilo, lana o fibras termoplásticas, se seleccionan generalmente por razones de seguridad	___	___
2 Después de una fiesta reviso cuidadosamente los muebles para ver si hay cenizas o cigarrillos encendidos, que pueden haber caído detrás o entre medio de los cojines u otros muebles	___	___

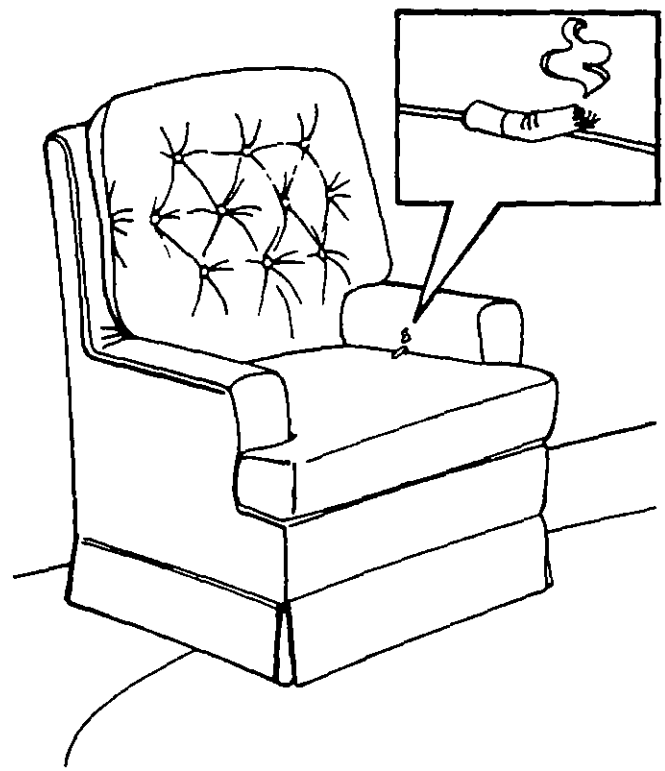

Recomendaciones:

- Busque siempre muebles que estén diseñados para reducir la posibilidad de quemarse a causa de los cigarrillos Muchos de los muebles que se fabrican actualmente tienen una mayor resistencia a quemaduras por cigarrillos que los muebles fabricados hace 10 ó 15 años atrás Esto es particularmente cierto para los muebles que se fabrican cumpliendo los requisitos de un programa voluntario conocido en inglés como el "Upholtered Furniture Action Council's (UFAC) Voluntary Action Program" Este tipo de mueble tapizado puede identificarse con una etiqueta color dorada pegada al mueble La inscripción en letras rojas que aparece en la etiqueta dice "Información importante de la UFAC para la seguridad del consumidor "
- Revise siempre los muebles donde se hayan sentado personas que fuman para ver si han dejado restos de cigarrillo Las cenizas y cigarrillos encendidos pueden caer fácilmente detrás o entre medio de los cojines, o debajo de los muebles
- No coloque o deje ceniceros en los brazos de los muebles porque se pueden caer fácilmente

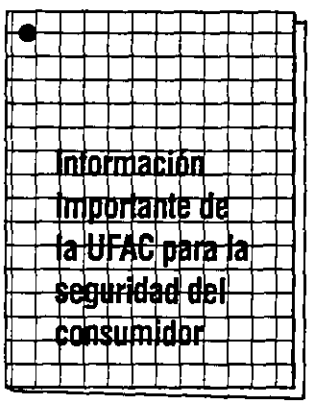

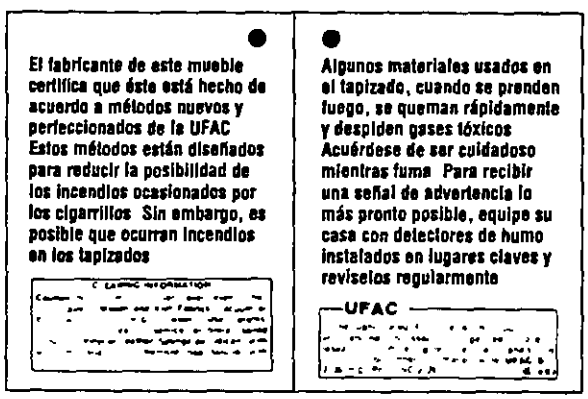

- Busque telas hechas principalmente de fibras termoplásticas, como el nilón, poliéster, acrílico u olefina Estas telas son más resistentes al fuego producido por los cigarrillos que las telas celulosas, tales como el rayón y el algodón Por lo general, mientras más alto es el contenido de fibras termoplásticas, la tela es más resistente al fuego de un cigarrillo

Los colchones y la ropa de cama

Los fuegos lentos y humeantes en los colchones y la ropa de cama, ocasionados por el cigarrillo, son unas de las causas principales de muertes en incendios residenciales En el año 1989 cerca de 700 muertes ocurrieron a causa de más de 35 000 incendios de colchones y ropa de cama

Usted debería poder responder "sí" a las siguientes expresiones sobre la seguridad

	Sí	No
1 "No se fuma en la cama" es una regla que se sigue en mi casa	___	___
2 Los calentadores, ceniceros, artículos de fumar y otras fuentes de fuego se encuentran lejos de la cama	___	___

Recomendaciones:

- NO fume en la cama El fumar en la cama es una de las causas principales de muertes accidentales por incendios en los hogares
- Coloque los calentadores y otras fuentes de fuego a tres pies de la cama para prevenir que la cama se incendie
- Considere reemplazar su colchón viejo por uno nuevo si es usted un fumador Los colchones fabricados a partir del año 1973 requieren estar hechos resistentes al fuego del cigarrillo

La ropa

La mayoría de las fibras que se utilizan en la ropa se pueden quemar, algunas más rápido que otras Un gran número de los incendios de la ropa ocurren entre las personas mayores de 65 años de edad, especialmente de la ropa de dormir, como los ropones, pijamas, y otra ropa de noche En el año 1989 se reportaron alrededor de 200 muertes ocasionadas por incendios de la ropa Alrededor de tres cuartos de estos incendios ocurrieron entre las personas de 65 años de edad o más La gravedad de las quemaduras producidas en el cuerpo al incendiarse la ropa es alta La hospitalización de estas personas, como promedio, es de un mes

Las llamas pequeñas, incluyendo los fósforos, encendedores de cigarrillos y las velas son las fuentes principales de incendios de la ropa Les siguen los incendios ocasionados por las estufas de cocinar, los fuegos abiertos y los calentadores portátiles Las prendas de vestir que se asocian más comúnmente a las heridas ocasionadas por los incendios de ropa son las pijamas, ropones, camisas o blusas, pantalones y vestidos

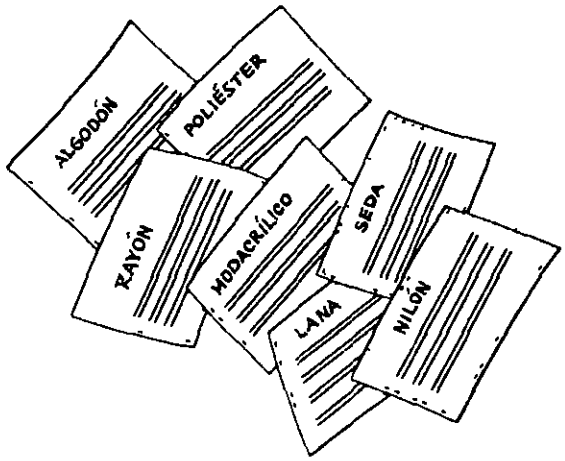

Usted debería poder responder "sí" a las siguientes expresiones sobre la seguridad

	Sí	No
1 Cuando compro ropa de vestir, siempre considero el contenido de fibras y la fabricación de la tela por razones de seguridad	___	___
2 Compro prendas de dormir para mis hijos debidamente diseñadas a prueba de fuego	___	___

Recomendaciones:

•Considere la compra de telas tales como el poliéster 100%, nilón, lana o seda ya que son difíciles de prenderse fuego y tienden a apagarse por sí solas

•Considere la facilidad de quemarse que tienen ciertas telas que contienen algodón, mezcla de algodón y poliéster, rayón y acrílico Es relativamente fácil que estas telas se prendan fuego y se quemen rápidamente

•Mire la fabricación de la tela ya que de esto depende su capacidad de combustión Las tramas apretadas o los tejidos y las telas sin pelusas o lanillas tienen menos posibilidad de prenderse fuego y quemarse rápidamente que los tejidos que son más abiertos, o las telas con plumillas o aterciopeladas

•Considere comprar prendas de vestir que se puedan quitar sin tener que sacarlas por la cabeza Las ropas que se puedan quitar fácilmente pueden ayudar a prevenir quemaduras graves Si una prenda de vestir se puede sacar fácilmente cuando se prende fuego, cualquier herida que pueda ocurrir va a ser menos grave y en muchos casos se puede evitar totalmente

•Siga las instrucciones del fabricante respecto al cuidado y lavado de productos que tengan una etiqueta que dice "resistente al fuego" Así se asegura que la resistencia al fuego se mantenga

Los líquidos inflamables

Una de las causas mayores de incendios en el hogar son los líquidos inflamables Entre estos se encuentran la gasolina, acetona, benceno, diluyente de barniz, alcohol, trementina, cementos de contacto, diluyente de pintura, querosén y líquido para prender el carbón La gasolina es el más peligroso de estos líquidos

Usted debería poder responder "sí" a las siguientes expresiones sobre la seguridad

	Sí	No
1 Los líquidos inflamables se guardan en recipientes que no sean de vidrio, firmemente cerrados y rotulados	___	___
2 Estos productos están guardados lejos de los calentadores, calderas, calentador de agua, estufas de cocina y de otros enseres de gas	___	___
3 Los líquidos inflamables se guardan fuera del alcance de los niños	___	___

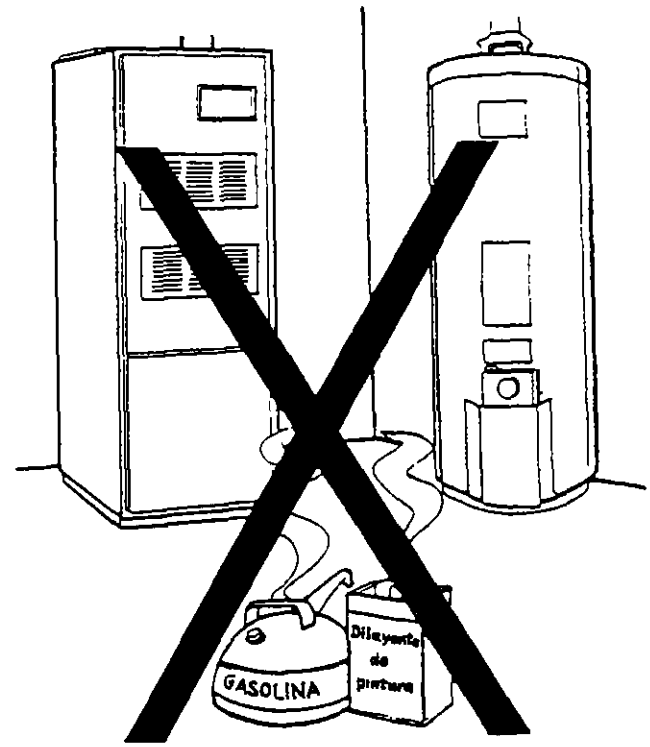

Recomendaciones:

- Tome muchas más precauciones en el almacenamiento y el uso de líquidos inflamables, tales como gasolina, diluyente de pintura, etc Estos líquidos producen unos vapores invisibles y explosivos, pudiendo prenderse fuego con una chispa pequeña a una distancia notable de la substancia inflamable Almacénelos afuera de la casa

Aviso temprano y escape

Incluso cuando haya cumplido con todos los avisos detallados en Su manual para la prevención de incendios en el hogar, usted todavía necesita un plan de aviso temprano y de escape en caso que ocurra un incendio

Muchas de las muertes y heridas causadas por incendios son, actualmente, ocasionadas por el humo y los gases Las víctimas respiran el humo y los gases venenosos que surgen de las llamas La sobrevivencia depende de un aviso temprano y de un plan de escape

Los detectores de humo

Usted debería poder responder "sí" a las siguientes expresiones sobre la seguridad

	Sí	No
1 Por lo menos un detector de humo está situado en cada nivel de mi casa	___	___
2 Los detectores de humo están colocados cerca de los dormitorios, ya sea en el techo o en la pared, ubicados entre 6 y 12 pulgadas de distancia al techo	___	___
3 Los detectores de humo son revisados regularmente, de acuerdo a las instrucciones del fabricante (por lo menos una vez al mes) Los detectores se mantienen en condiciones operables todo el tiempo	___	___
4 Las baterías son reemplazadas de acuerdo a las instrucciones del fabricante, por lo menos una vez al año	___	___
5 Las baterías no son desconectadas nunca	___	___
6 El detector de humo tiene una señal de advertencia muy peculiar que puede ser escuchada si se está dormido o despierto	___	___

Revise su detector de humo mensualmente

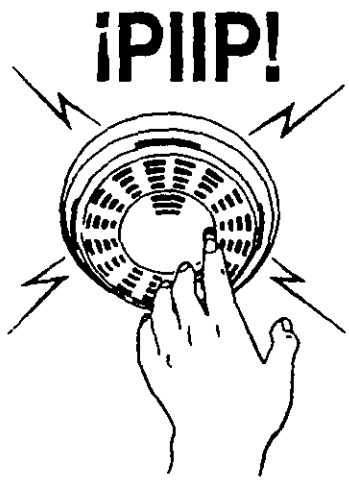

Siga las instrucciones del fabricante para probar el detector

Coloque un detector en cada nivel

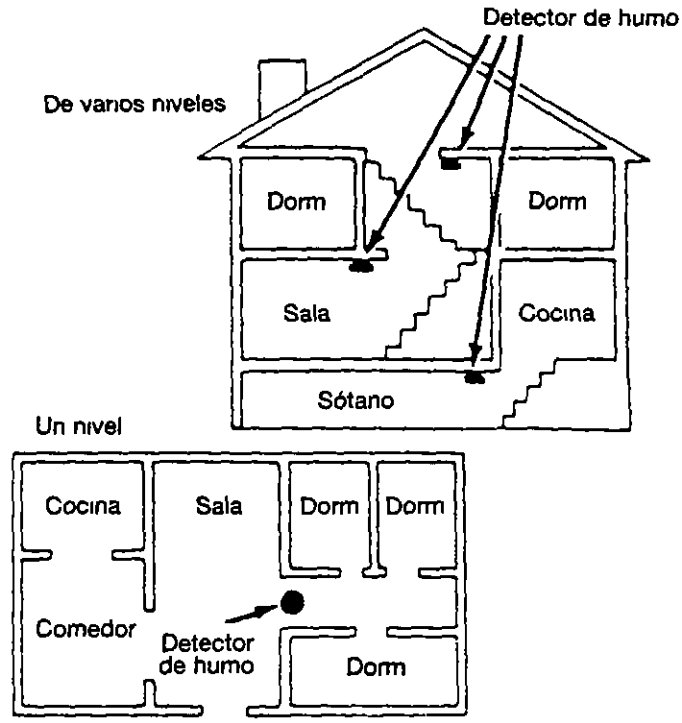

Asegúrese que los detectores estén colocados ya sea en el techo o en la pared, ubicados entre 6 y 12 pulgadas de distancia al techo Coloque los detectores de humo lejos de las salidas de aire o de un regulador; la circulación de aire fuerte o el aire estancado se debe evitar

Recomendaciones:

- Compre un detector de humo si no lo tiene Los detectores de humo son baratos y en muchos lugares son requeridos por ley Verifique los códigos y las ordenanzas locales antes de comprar uno porque algunos códigos requieren ciertos tipos específicos de detectores Estos proveen una señal temprana Esta señal es crítica, porque mientras más se demore, mayor es la posibilidad de muerte
- Lea las instrucciones que vienen con el detector para saber dónde se recomienda la instalación Los detectores deberán estar colocados cerca de los dormitorios y uno en cada piso, como mínimo
- Siga las instrucciones del fabricante para el mantenimiento adecuado Los detectores de humo pueden salvar vidas, pero sólo si se instalan y se les da el mantenimiento adecuado
- Nunca desconecte un detector Considere mover el detector, en vez de desconectarlo, si es que la alarma le molesta, por ejemplo, cuando se está cocinando
- Cambie las baterías todos los años o cuando un "chirriar" se escucha
- Siga las instrucciones del fabricante respecto a la limpieza de su detector Mucho polvo, grasa u otro material en el detector puede hacerlo funcionar indebidamente Aspire las rejillas de su detector

El plan de escape

El planificar, practicar, pensar y actuar despejado son las claves para sobrevivir a un fuego ¿Cuán preparado está usted?

Usted debería poder responder "sí" a las siguientes expresiones sobre la seguridad

	Sí	No
1 Nuestra familia tiene un plan de escape y una alternativa al plan de escape	___	___
2 Las rutas de escape y los métodos para salir se practican periódicamente	___	___
3 El plan de escape incluye seleccionar un lugar seguro fuera de la casa donde la familia se debe reunir para asegurarse que todos están a salvo	___	___
4 Por lo menos se han escogido dos salidas diferentes de la casa	___	___
5 El número de teléfono de los bomberos está apuntado en cada unidad de teléfono	___	___

Recomendaciones:

- Establezca con anterioridad un plan de escape para toda la familia Esto, junto con el detector de humo, es muy importante y lo ayudará a prepararse para una emergencia en caso de incendio
- Incluya a los niños pequeños en las discusiones y ensayos Es muy importante que ellos entiendan que deben escapar y que no se deben esconder del fuego debajo de sus camas o en el armario
- Su vida y la de su familia se puede salvar por su prudencia, planificación, discusión y ensayos

¡La seguridad está en el producto. No es un accidente!

El plan de nuestra familia para escapar de un incendio

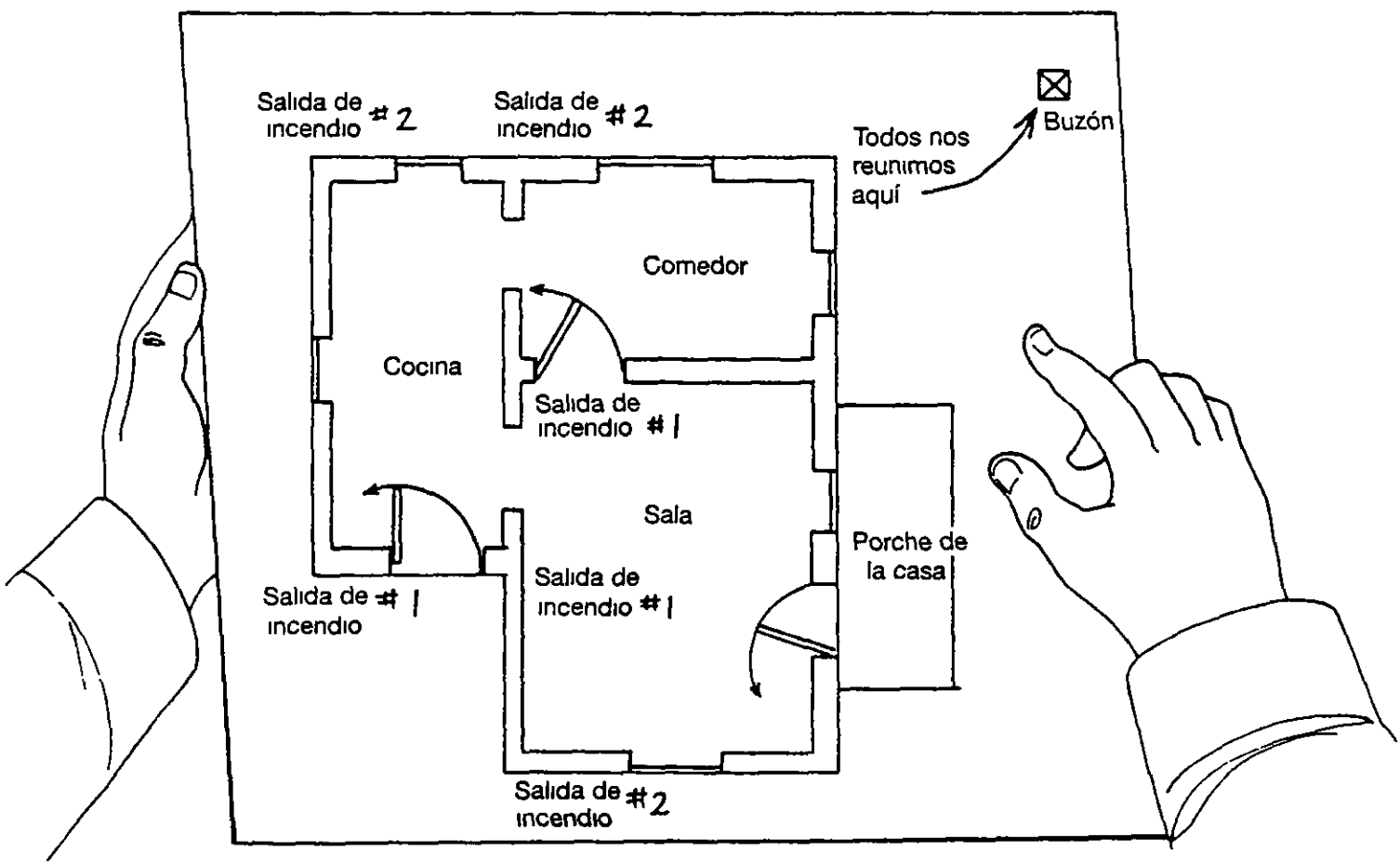

☆ U S Government Printing Office 1998 - 437-985 (90026)